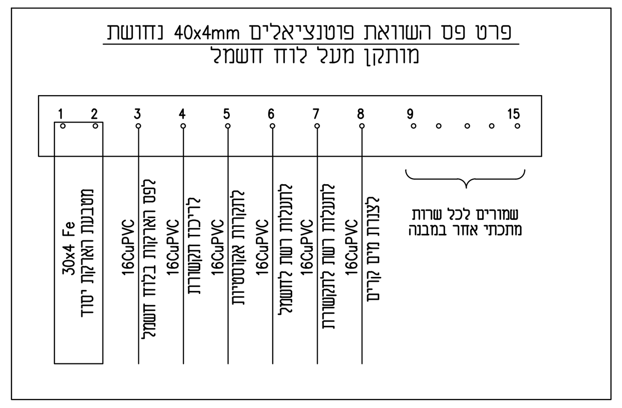

לוח חשמל מעבדה טיפוסי A,B
(סה"כ 2 לוחות)

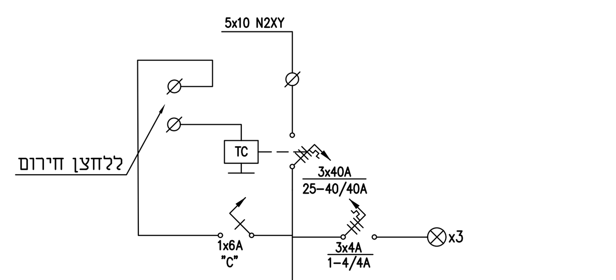
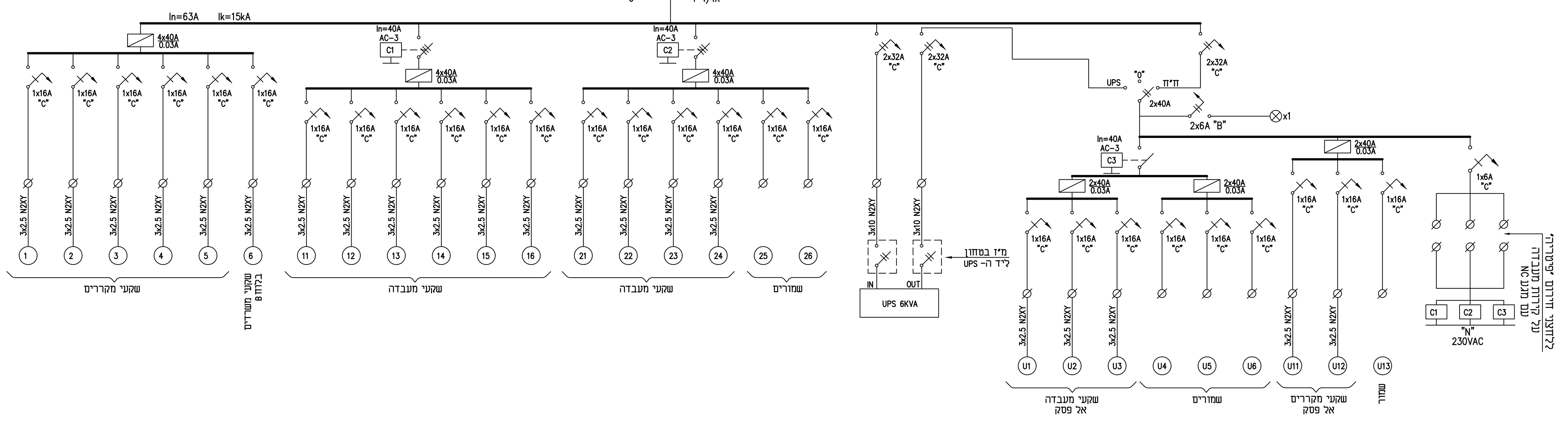

הערות ללוח:

1. הקבלן אחראי על התאמת מידות הלוח ולמיקומו המתוכנן בשטח.
2. הקבלן יתאם בדיקת הלוח ע"י המתכנן במפעל בו הלוח מיוצר 3 ימים לפחות לפני הוצאת הלוח.
3. הלוח ייוצר ממבנה פח העומד בזרמי קצר הצפויים.
4. כל מוליכי הלוח לחיווט פנימי ישולטו עפ"י מספר מעגליהם.
5. יבוצע כיסוי פרספקס לפסי אפס והארקות.
6. בחזית הלוח יותקן שילוט המורה על מקור ההזנה ומספר המעגל המזין.
7. כושר ניתוק של המפסקים הראשיים יהיה 25kA לפחות, לפי IEC898
8. כושר ניתוק של המפסקים המשניים יהיה 10kA לפחות, לפי IEC898
9. נוריות סימון יהיו מסוג מולטילד.
10. הלוח יהיה לפי תקן FORM2B 61439

הטבלה מעודכנת לתאריך 04.02.24

איפיון	סוג	כמות
עמדת עבודה כדוגמת "עדאפלסט" D-18 הכוללת: 6 שקעי חשמל עם כבל 3x2.5N2XY/19ø ו-4 נק' תקשורת מחשבים עם 2 צינורות ø25 עם כבלי CAT 7A ואביזר RJ-45	D-18 Ho.k.=60	3
עמדת עבודה כדוגמת "עדאפלסט" D-17 הכוללת: 4 שקעי חשמל עם כבל 3x2.5N2XY/19ø ו-4 נק' תקשורת מחשבים עם 2 צינורות ø25 עם כבלי CAT 7A ואביזר RJ-45	D-17 Hu.k.=100	48
עמדת עבודה כדוגמת "עדאפלסט" D-14 הכוללת: 4 שקעי חשמל עם כבל 3x2.5N2XY/19ø	D-14 Hu.k.=100	5
ח"ק תה"ט לרבות כבל 3x2.5N2XY/19ø ואביזר "גווים" או משולב בשולחן	Hu.k.=100	18
ח"ק כפול תה"ט לרבות כבל 3x2.5N2XY/19ø ואביזר "גווים"	x2 Hu.k.=100	5
ח"ק תה"ט לרבות כבל 3x2.5N2XY/19ø ואביזר "גווים" מוגן מים IP-55	x2 Hu.k.=100	4

הערה:

- כל אביזרי חשמל ותקשורת יהיו מותקנים שקוע בתעלת אלומיניום 12x6cm מותקנת ע"ג הקיר בגובה 1 מ' עם הפרדה לחשמל ותקשורת בתוך התעלה

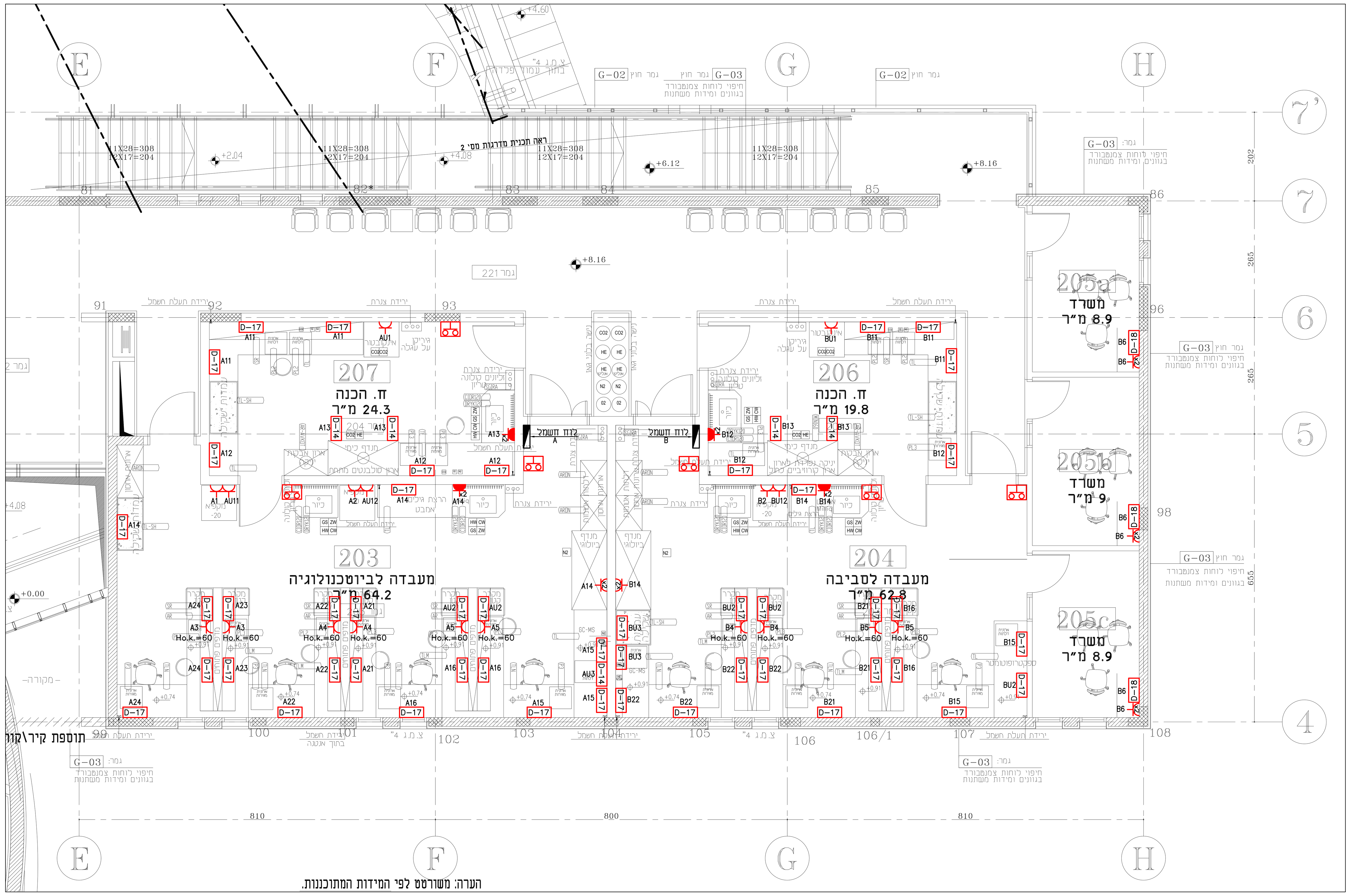

תפוצה

כמות	תאריך:	שם החברה ואיש קשר:
x	-	-

עידכון	שינויים	תאריך
1	-	-

המזמין:

המכללה האקדמית אחווה

LIGHTING & ELECTRICAL ENGINEERING CONSULTANTS
יעוץ תכנון ובדיקות מתקני חשמל ותאורה

קלינפלץ הנדסה בע"מ

משרד: רח' שארית ישראל 37 ת"א-יפו
טל': 03-6818881 פקס: 03-6827979.
Email: alex@eng-klainplatz.co.il

מבנה: **כיתות מעבדה**

נושא הגיליון: **תוכנית חשמל**

לעיון	X	לאישור		למכרז		לביצוע	

מס' פרויקט	6030	תאריך 04.02.24	קנ"מ 1:50 / שרטט טניה
מס' גיליון	A1	תכנן	טניה פלאיר
		אישר	אלכס דיאדקו
מכון העתקות	-	בדק	סאשה גלפנביין
			תוכנית - רכוש של הלקוח

המבצע האחראי לבדיקת המידות ולהתאמתן במקום.
עליו להודיע למתכנן מפקח על כל אי התאמה
ולקבל הנחיותיו בכתב בטרם ימשיך בעבודתו.